BLOCO SOBRE UMA ESTACA
60/60/60 - 54x

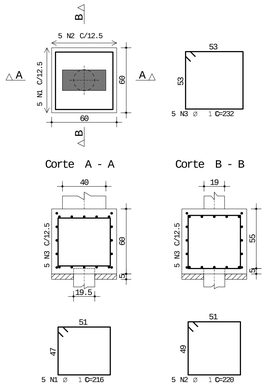

BLOCO SOBRE DUAS ESTACAS
130/60/60 - 24x

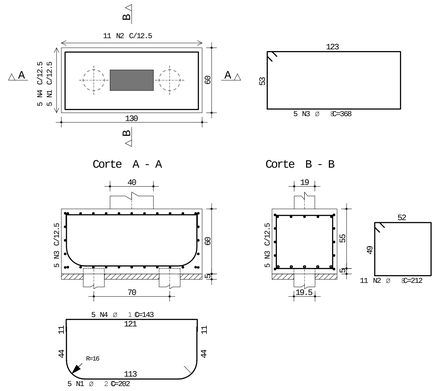

BLOCO SOBRE TRÊS ESTAC
140/121/60 - 02x

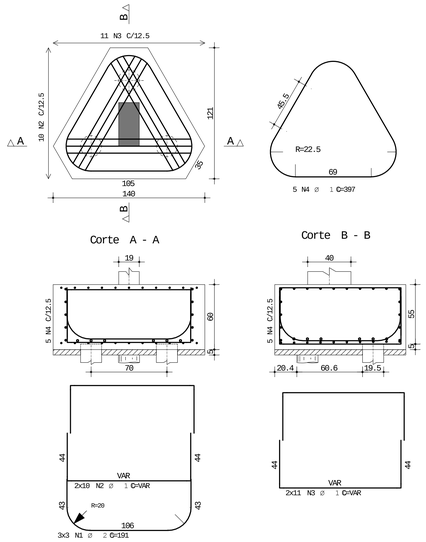

AÇO	POS	BIT (mm)	QUANT	COMPRIMENTO UNIT (cm)	COMPRIMENTO TOTAL (cm)
BLOCO - 60/60/60 - 54x					
50A	1	10	270	216	58320
50A	2	10	270	220	59400
50A	3	10	270	232	62640
BLOCO - 130/60/60 - 24x					
50A	1	20	120	202	24240
50A	2	8	264	212	55968
50A	3	8	120	368	44160
50A	4	10	120	143	17160
BLOCO - 140/121/60 - 02x					
50A	1	25	18	191	3438
50A	2	10	40	-VAR-	7560
50A	3	10	44	-VAR-	7392
50A	4	10	10	397	3970

RESUMO AÇO CA 50-60

AÇO	BIT (mm)	COMPR (m)	PESO (kg)
50A	8	1001	401
50A	10	2154	1364
50A	20	242	606
50A	25	34	138
Peso Total	50A =		2508 kg

BLOCO SOBRE UMA ESTACA
B.500;B.501;B.502 - 60/60/60 - 03x

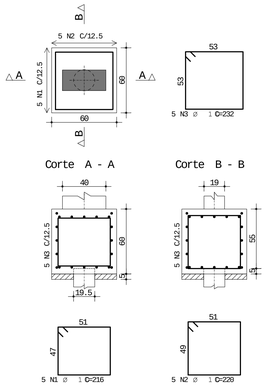

AÇO	POS	BIT (mm)	QUANT	COMPRIMENTO UNIT (cm)	COMPRIMENTO TOTAL (cm)
B.500;B.501;B.502 - 60/60/60 - 03x					
50A	1	10	15	216	3240
50A	2	10	15	220	3300
50A	3	10	15	232	3480

RESUMO AÇO CA 50-60

AÇO	BIT (mm)	COMPR (m)	PESO (kg)
50A	10	100	63
Peso Total	50A =		63 kg

CONCRETO: fck=30MPa

MÓDULO DE DEFORMAÇÃO ESTÁTICO			
fck	Consumo de Cimento	Relação Água/Cimento A/C	Ecs
30 MPa	400 kg	0,55	26 GPa

REV.	DATA	REVISÃO	APROVADO POR

vallenge engenharia

CEAC

PREFEITURA MUNICIPAL DA ESTÂNCIA CLIMÁTICA DE CAMPOS DO JORDÃO

PROJETO FUNCIONAL DE REFORMA DE ESCOLA
ESCOLA MUNICIPAL AMADEU CARLETTI JR.
RUA ESCOCIA, BAIRRO: VILA BRITÂNIA, CAMPOS DO JORDÃO – SP.

FUNDAÇÃO
ARMAÇÃO DOS BLOCOS

ÁREA DE PROJ. CAMPOS DO JORDÃO–SP
SUB–ÁREA PROJ. EDUCAÇÃO

Nº 004
PROJETO AC045600 – 004EST
ESCALA 1/20
FL. 04/56
REVISÃO 00
DATA: MAR/2014